# 01.議場設備システム系統図

## ６階　議場設備　システム系統図

設備概要

- ・明瞭な音声伝達を実現するフルデジタル方式の音声会議システムとする
- ・会議ユニット（ターミナルマイクユニットは）「演台」「発言台」「議長席」「局長席」、「議員席」「当局席」の合計４８台(内1台予備)とする
- ・操作は操作席でのタッチパネル操作とし、発言選択やカメラの映像を切替えることができる
- ・場内３箇所に設置する電動旋回式ＨＤカメラは、マイクユニットの発言と連動して自動的に画角、カメラの切替えができる
- ・UPSを設置し短時間の停電中会議継続可能、録音エラーを防止するシステムとする
- ・会議の音声はSDメモリカード、USBメモリに録音可能なものとする
- ・傍聴席には難聴者用磁気ループコイルを敷設し拡声音声を補聴器で聴取できることとする
- ・「演台」「発言台」にHDMI信号入力端子を設け、資料提示用の持込PC（別途）などからの入力ケーブルを接続し、場内表示モニターに資料を切替え表示可能とする
- ・委員会室１，２，３に移動型テレビモニターを設置し、場内映像を表示可能とする
- ・議場音声を議会ロビー、議会事務局、委員会室１，２，３に拡声ができる

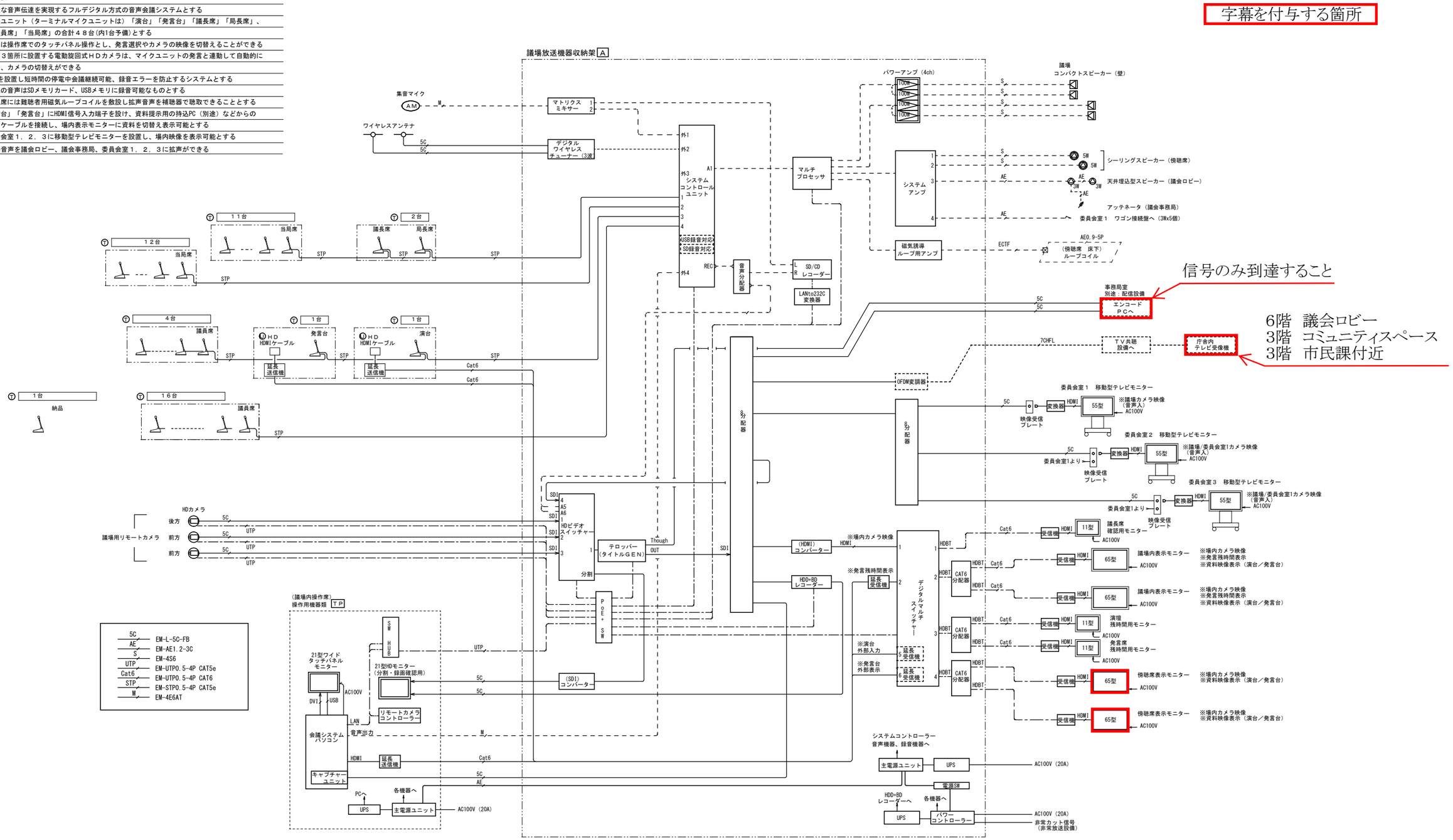


議場映像 館内TV共同受信設備へ配信用OFDM変調器(マスプロHDEC5MD)組込